IMP PUMPS NMT SAN MAX II U 65/180 F340

Циркуляционные фланцевые насосы · Артикул 979528346 · Серия NMT MAX II

1. Обзор

NMT SAN MAX II U 65/180 F340 - высокоэффективный (индекс энергоэффективности EEI≤0,20) циркуляционный насос, предназначенный для систем циркуляции горячей воды и хозяйственно-питьевого водоснабжения. Допускается применение насоса в других гидравлических системах при соблюдении требований к материалам исполнения и рабочим параметрам системы.
Насос оснащен синхронным двигателем с постоянными магнитами, скорость вращения ротора контролируется встроенным преобразователем частоты. Насос в стандартной комплектации оснащен модулем U, который обеспечивает следующие функции:

Основные данные

Присоединительный размер	65
Максимальная мощность, Вт	1 550
Максимальный напор, м	18,9
Максимальная производительность, м3/ч	57,4
Максимальная производительность, л/мин	956,66
Гарантия, мес	24

2. Гидравлические характеристики

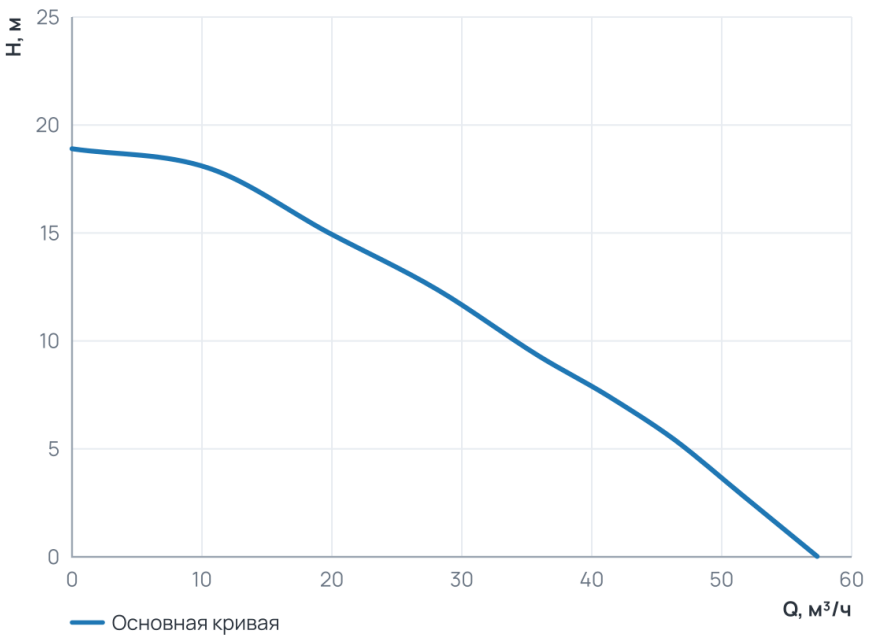

Рабочий диапазон

Подача Q	0 ... 57,4 м³/ч
Напор H	0 ... 18,9 м

3. Технические данные

Общие сведения

Тип	Насос	Серия	NMT MAX II
Сдвоенный	Нет	Назначение	Отопление и ГВС
Гарантия, мес	24	Уровень шума, дБ	≤43
Ответные соединения	Нет		

Гидравлические данные

Максимальный напор, м	18,9	Максимальное давление в системе, бар	10

Гидравлические данные (продолжение)

Максимальная производительность, м3/ч	57,4	Максимальная производительность, л/мин	956,66

Перекачиваемая среда

Температура окружающей среды, °C	0...+40	Максимальное содержание этиленгликоля, %	Water VDI 2035
Максимальная температура перекачиваемой жидкости, °C	+2...+65*		

Материалы

Материал вала	AISI 420	Материал корпуса	Нержавеющая сталь
Материал подшипника	Графит	Материал обмотки статора	Медь
Материал рабочего колеса	PES GF 30	Материал вала (Циркуляционные фланцевые насосы)	AISI 420
Материал подшипника (Циркуляционные фланцевые насосы)	Графит		

Монтаж и присоединение

Вес, кг	26,6	Присоединение	Фланцевое
Монтажная длина, мм	340	Присоединительный размер	65
Диаметр условного прохода, мм	65	Частота (Гц) (Циркуляционные фланцевые насосы)	50/60
Обороты макс., об/мин (Циркуляционные фланцевые насосы)	4900	Индекс энергоэффективности EEI (Циркуляционные фланцевые насосы)	≤ 0,20

Электродвигатель

Частота (Гц)	50/60	Степень защиты	IP44
Номинальный ток, A	6,6	Обороты макс., об/мин	4900
Параметры электросети	1~230 В, 50/60 Гц	Максимальная мощность, Вт	1 550
Индекс энергоэффективности EEI	≤ 0,20	Частотное регулирование двигателя	Да

4. Габаритные размеры

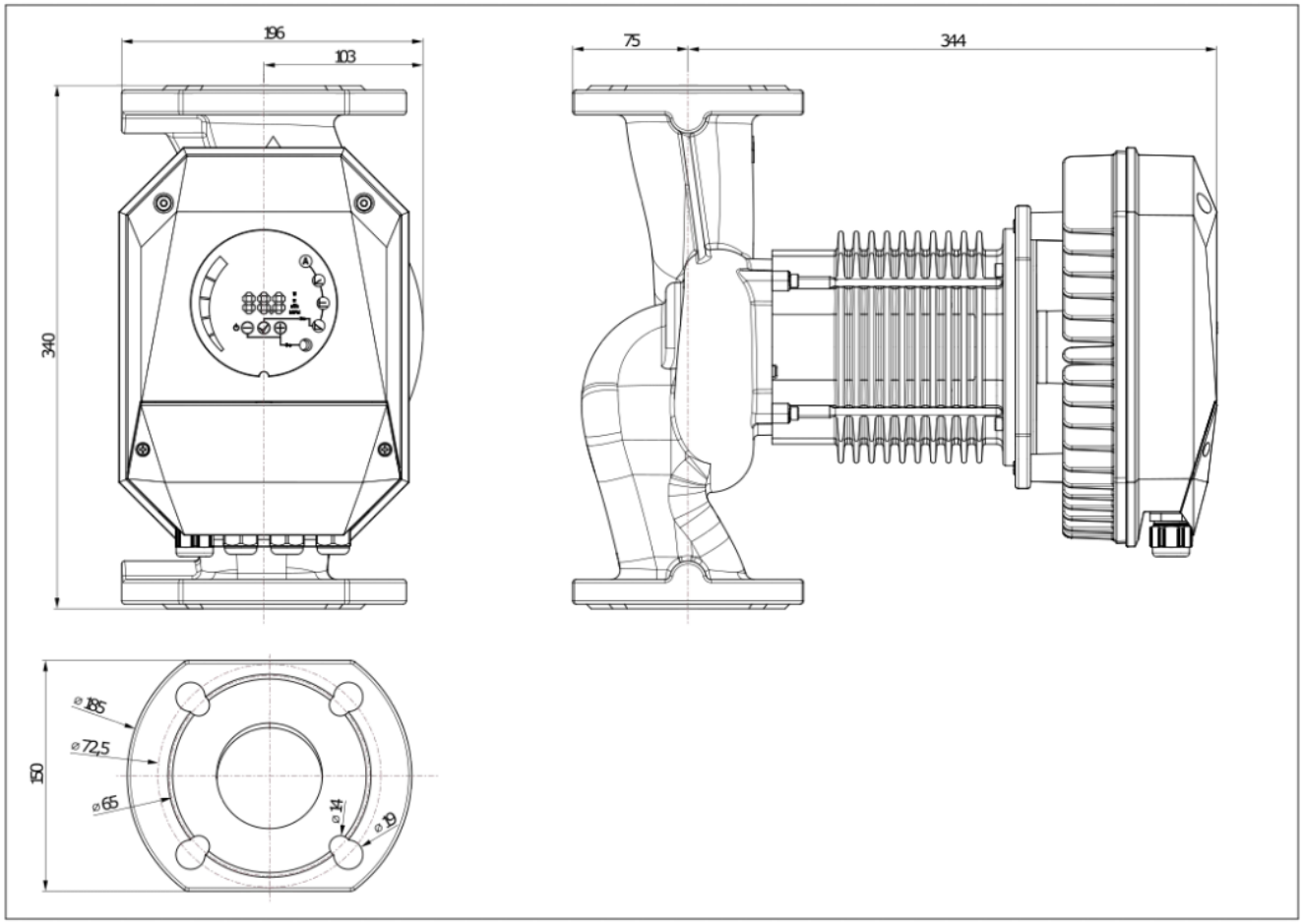

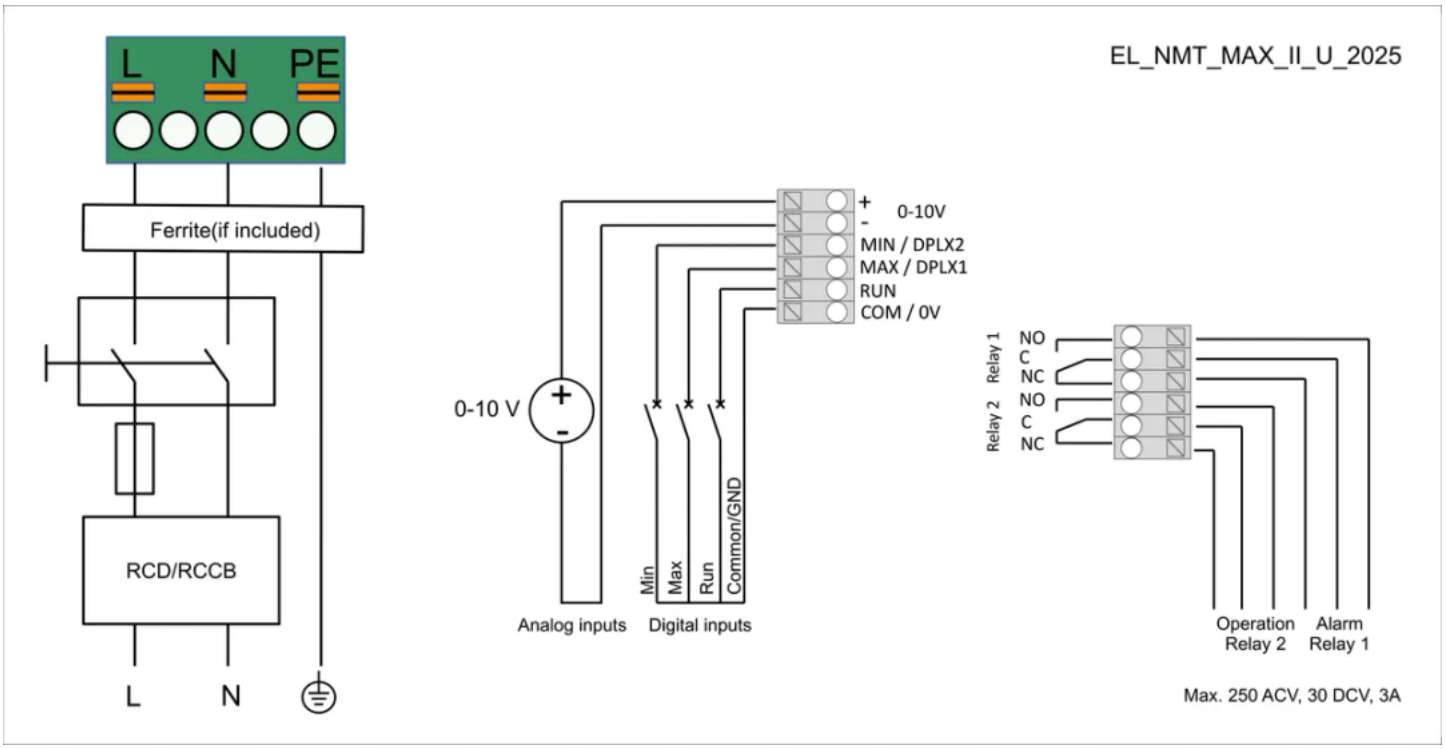

5. Данные для заказа

Наименование	NMT SAN MAX II U 65/180 F340
Артикул	979528346
Производитель (марка)	IMP PUMPS
Серия	NMT MAX II
Вид оборудования	Циркуляционные фланцевые насосы
Вес, кг	26,6
Гарантия, мес	24

6. Документация

3D и CAD-модели

- 3D-модель STEP NMT SAN MAX II U 65/180 F340
- Чертёж DXF NMT SAN MAX II U 65/180 F340
- BIM-модель Revit NMT MAX II

Документы прилагаются к товару — в карточке товара и в архиве документов для тендера.